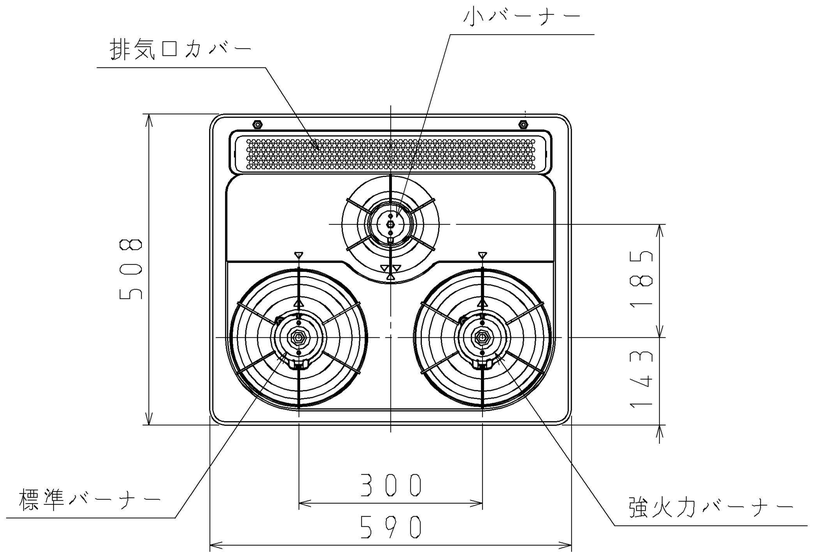

		■ 仕 様 表	
外形寸法（mm）		W598（本体）×D534（奥行）×H250（高さ）、トッププレート幅590	
グリル有効寸法（mm）		W217×D316×H77	
質量（kg）		16.5	
ガス接続		Rc1／2（15Aめねじ）鋼管または金属可とう管	
ガス消費量	ガス種	13A	LP
	全点火時	9.47kW(8,140kcal／h)	9.49kW(0.680kg／h)
	強火力バーナー	4.20kW(3,610kcal／h)	4.20kW(0.301kg／h)
	標準バーナー	2.97kW(2,550kcal／h)	2.97kW(0.213kg／h)
	小バーナー（後）	1.28kW(1,100kcal／h)	1.28kW(0.092kg／h)
	グリルバーナー	1.83kW(1,575kcal／h)	1.83kW(0.131kg／h)
エネルギー消費効率（13A・LP）		コンロ 55.6% 省エネ基準達成率 100%	グリル 296Wh 省エネ基準達成率 100%
電 源		DC 3V（単1乾電池×2本：アルカリ）	
点火方式		連続放電点火	
安全装置／特長		水有り片面焼きグリル、全口天ぷら油過熱防止機能、コンロ消し忘れ消火機能、センサー解除、グリル過熱防止センサー、ロック機能	
トップ		ホーロートッププレート	
付属品		取扱説明書、設置・工事説明書	

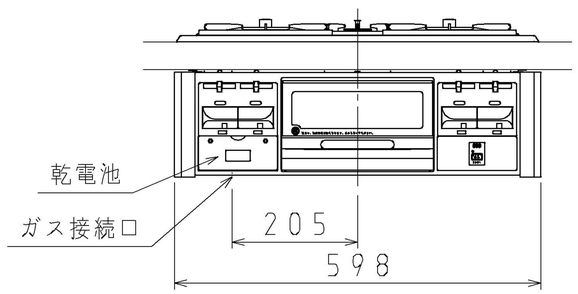

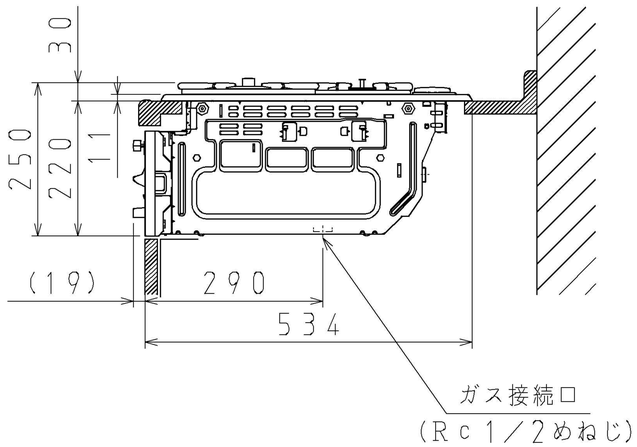

参考：カウンタートップ抜き寸法（S＝Free）

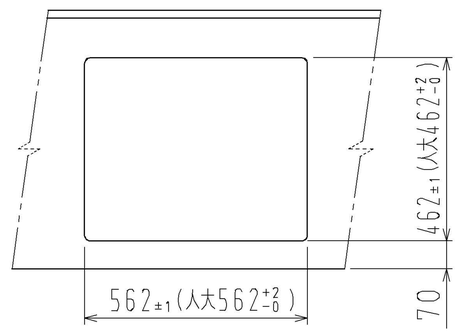

注）1. 品番末尾のVは本体色がシルバーを表し、Kはブラックを表します。

メーカー名：株式会社ハーマン	シリーズ：	
日付 '07年10月01日 尺度 1／10(／) ／	製品名	H1G631A0RHV／K 3口こんろグリル付き
	図番	WAL40174A

原図 A3 420×297